Przecinarki do asfaltu

Firma SMP oferuje nową rodzinę trwałych i zmodernizowanych przecinarek do asfaltu. Przecinarki są wyposażone w dysk z hartowanej stali o średnicy Ø450 mm. Przecinarki są dostarczane z najpopularniejszymi zakończeniami i można je montować na łyżkach (adapter zębów).

SPECYFIKACJE TECHNICZNE

Model	**Przykładowe połączenia**	**Średnica koła** mm	**Średnica osi** mm
ASF	SMP1/B27/S2	450	50
ASF	SMP2/B20/S1	450	50
ASF	S70/S80	450	50
ASF	S60	450	50
ASF	S40/S45/S50	450	50
ASF	SMP3/SMP4	450	50
ASF	Niezależne zęby	450	50

Zęby zrywające

Zęby zrywające oferowane przez firmę SMP zostały zaprojektowane pod kątem maksymalnych możliwości zrywania. Maksymalną efektywność osiągnięto dzięki specjalnie zaprojektowanej płycie zrywającej oraz płycie bazowej. Zęby zrywające firmy SMP pasują do wszystkich koparek o tonażu od 20–50 ton.

SPECYFIKACJE TECHNICZNE
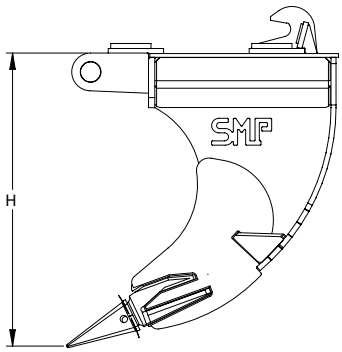
Model	**Przykładowe połączenia**	**System zębów**	**Wysokość** mm	**Waga** kg
T230	SMP100/B30/S3/KM3	CAT J550	1350	1100
T180	SMP100/B30/S3/KM3	CAT J550	1250	830
T100+	SMP100/B30/S3	CAT J460	1150	600
T100	SMP1/B27/S2	CAT J460	1080	520
T1	SMP1/B27/S2	CAT J460	1060	460
T1	SMP2/B20/S1/S60	CAT J350	1060	400
T2	SMP2/S60	CAT J350	770	250
T2	SMP3/S45/S50	CAT J250	740	200
T3	SMP3/S40	UNIZ-1	590	80
T4	SMP4/S30	UNIZ-1	430	50